ライトオン PRESENTS 2017 バスケットボールジャパンカップ U-15

2017.9.2 SAT .3 SUN

会場：取手グリーンスポーツセンター・石下総合体育館

2017.9.2-3

2017

BASKETBALL JAPAN CUP

U-15

TORIDE・ISHIGE

PRESENTS

Right-on®

大会報告書

621 & Associates Inc.

大会要項 ・・・02

協賛・後援 ・・・03

アカデミーパートナー ・・・04

出場チーム ・・・05～08

大会結果 ・・・09～11

表彰 ・・・12～14

制作物 ・・・15～18

会場内露出 ・・・19～20

ＷＥＢ露出 ・・・21～22

大会風景 ・・・23～25

御礼 ・・・26

大会要項

大会名称： ライトオン PRESENTS 2017 バスケットボールジャパンカップ U-15

大会趣旨： 数多くの試合を通して競技力の向上を図り、同年代の交流の場を創出すること

主　　催： 一般社団法人バスケットボールジャパンアカデミー

協　　力： 一般社団法人バスケットボールジャパンアカデミー関東
株式会社621&アソシエイツ

日　　程： 2017年9月2日（土）　予選リーグ
チャンピオンシップ・ファーストラウンド
チャンピオンシップ・ワイルドカード

2017年9月3日（日）　チャンピオンシップ・ファイナルラウンド
順位決定戦

会　　場： 取手グリーンスポーツセンター、石下総合体育館

大会公式ロゴマーク：

大会会場：

↑取手グリーンスポーツセンター

↑石下総合体育館

特別協賛 ： 株式会社ライトオン

協賛 ： TAC・HBC・アクアライフグループ共同事業体

協賛 ： GOOD CALL

後援 ： 取手市教育委員会

後援 ： 常総市教育委員会

株式会社ＥＣＣ

株式会社オギタヘムト

株式会社サーティファイ

スポーツクラブＮＡＳ株式会社

スポルディング・ジャパン株式会社

東進ハイスクール（株式会社ナガセ）

株式会社ファミリー水道設備

男　　子

福島ファイヤーボンズU-15

福　島

上越ジョーズBBC

新　潟

GOOD MOUNTAINZ

茨　城

御所ケ丘中学校

茨　城

日光PHOENIX

栃　木

無限　NO LIMIT

群　馬

男　　子

春日部市立豊野中学校

埼　玉

LEOVISTA BASKETBALL CLUB

千　葉

bj Jr.YOUTH

東　京

Rising-K

神奈川

bj Academy SHONAN CROWN

神奈川

SHIZUOKA SWAGGA BALLERS

静　岡

女　子

GOOD MOUNTAINZ

茨　城

チーム長山・中根台

茨　城

GREEN DAYS

茨　城

御所ケ丘中学校

茨　城

常総市立水海道西中学校

茨　城

常総市立石下中学校

茨　城

女　子

日光PHOENIX

栃　木

無限　NO LIMIT

群　馬

春日部市立豊野中学校

埼　玉

bj　JUNIOR YOUTH

東　京

bj Academy SHONAN CROWN

神奈川

シャンソンVマジック ジュニアユース

静　岡

男　　子

■ チャンピオンシップ・ファイナルラウンド

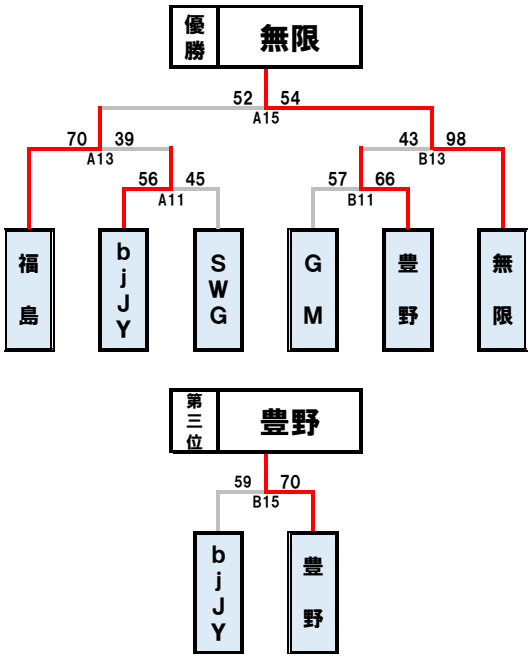

■ 順位決定戦

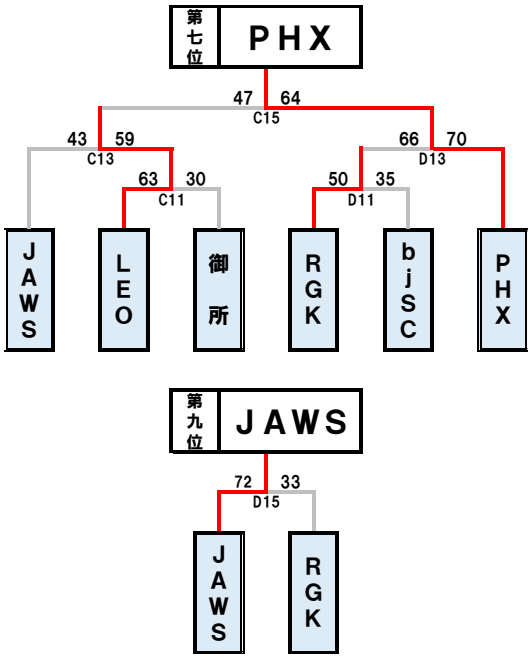

■ チャンピオンシップ・ファーストラウンド

男子	GM	●	38-71	○	福島
	bjJY	●	51-64	○	無限

勝者はファイナルラウンド　シード権獲得

■ チャンピオンシップ・ワイルドカード

男子	JAWS	●	55-79	○	SWG
	PHX	●	27-95	○	豊野

勝者はファイナルラウンド　進出権獲得

■ 予選リーグ

取手グリーンスポーツセンター

男子	Aブロック						
	RGK	GM	JAWS	勝	負	分	順位
RGK		● 25-47	● 52-64	0	2	0	3
GM	○ 47-25		○ 67-66	2	0	0	1
JAWS	○ 64-52	● 66-67		1	1	0	2

石下総合体育館

男子	Cブロック						
	LEO	bjJY	PHX	勝	負	分	順位
LEO		● 35-47	● 39-71	0	2	0	3
bjJY	○ 47-35		○ 67-53	2	0	0	1
PHX	○ 71-39	● 53-67		1	1	0	2

取手グリーンスポーツセンター

男子	Bブロック						
	福島	bjSC	SWG	勝	負	分	順位
福島		○ 97-22	○ 60-47	2	0	0	1
bjSC	● 22-97		● 32-89	0	2	0	3
SWG	● 47-60	○ 89-32		1	1	0	2

石下総合体育館

男子	Dブロック						
	無限	御所	豊野	勝	負	分	順位
無限		○ 111-16	○ 68-52	2	0	0	1
御所	● 16-111		● 36-81	0	2	0	3
豊野	● 52-68	○ 81-36		1	1	0	2

女　子

■ チャンピオンシップ・ファイナルラウンド

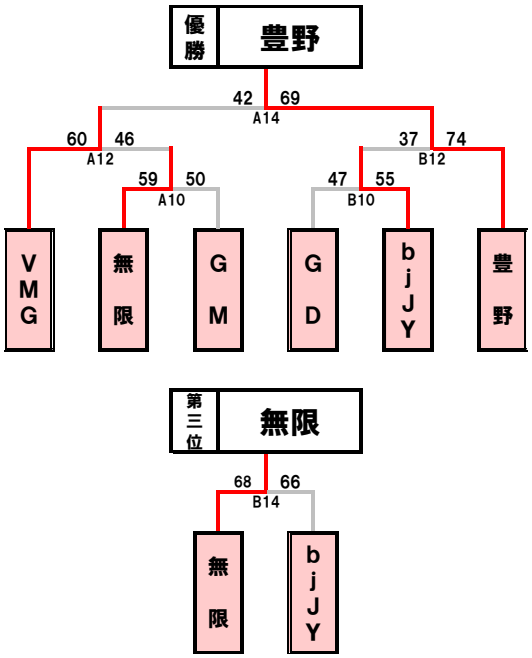

■ 順位決定戦

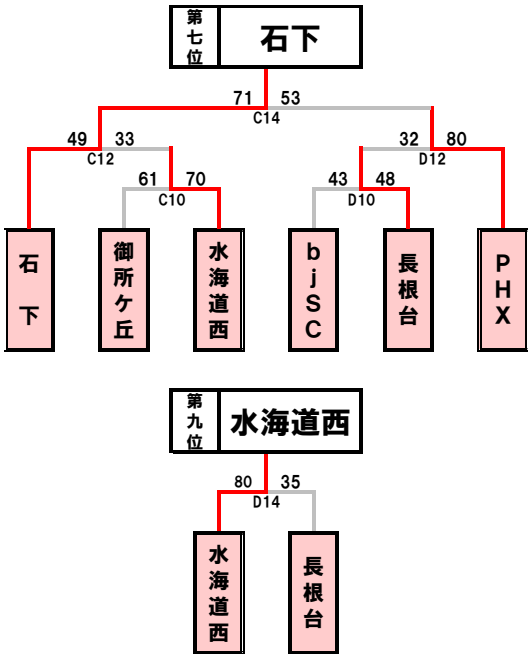

■ チャンピオンシップ・ファーストラウンド

女子	G.D.	●	47-75	○	VMG
	豊野	○	73-55	●	無限

勝者はファイナルラウンド　シード権獲得

■ チャンピオンシップ・ワイルドカード

女子	GM	○	56-43	●	石下
	PHX	●	24-75	○	bjJY

勝者はファイナルラウンド　進出権獲得

■ 予選リーグ

取手グリーンスポーツセンター

女子	Aブロック						
	G.D.	bjSC	GM	勝	負	分	順位
G.D.		○ 77-33	○ 41-38	2	0	0	1
bjSC	● 33-77		● 34-99	0	2	0	3
GM	● 38-41	○ 99-34		1	1	0	2

石下総合体育館

女子	Cブロック						
	豊野	御所ケ丘	PHX	勝	負	分	順位
豊野		○ 90-27	○ 97-31	2	0	0	1
御所ケ丘	● 27-90		● 49-56	0	2	0	3
PHX	● 31-97	○ 56-49		1	1	0	2

取手グリーンスポーツセンター

女子	Bブロック						
	長根台	石下	VMG	勝	負	分	順位
長根台		● 27-77	● 12-110	0	2	0	3
石下	○ 77-27		● 44-54	1	1	0	2
VMG	○ 110-12	○ 54-44		2	0	0	1

石下総合体育館

女子	Dブロック						
	水海道西	bjJY	無限	勝	負	分	順位
水海道西		● 42-77	● 50-92	0	2	0	3
bjJY	○ 77-42		● 57-72	1	1	0	2
無限	○ 92-50	○ 72-57		2	0	0	1

■ 最終順位

男子			
順位	地域	チーム名	略称
優勝	群馬	無限　NO LIMIT	無限
準優勝	福島	福島ファイヤーボンズU-15	福島
３位	埼玉	春日部市立豊野中学校	豊野
４位	東京	bj Jr.YOUTH	bjJY
５位タイ	静岡	SHIZUOKA SWAGGA BALLERS	SWG
５位タイ	茨城	GOOD MOUNTAINZ	GM
７位	栃木	日光PHOENIX	PHX
８位	千葉	LEOVISTA BASKETBALL CLUB	LEO
９位	新潟	上越ジョーズBBC	JAWS
１０位	神奈川	Rising-K	RGK
１１位タイ	茨城	御所ケ丘中学校	御所
１１位タイ	神奈川	bj Academy SHONAN CROWN	bjSC

女子			
順位	地域	チーム名	略称
優勝	埼玉	春日部市立豊野中学校	豊野
準優勝	静岡	シャンソンVマジック ジュニアユース	VMG
３位	群馬	無限　NO LIMIT	無限
４位	東京	bj　JUNIOR YOUTH	bjJY
５位タイ	茨城	GOOD MOUNTAINZ	GM
５位タイ	茨城	GREEN DAYS	G.D.
７位	茨城	常総市立石下中学校	石下
８位	栃木	日光PHOENIX	PHX
９位	茨城	常総市立水海道西中学校	水海道西
１０位	茨城	チーム長山・中根台	長根台
１１位タイ	茨城	御所ケ丘中学校	御所ケ丘
１１位タイ	神奈川	bj Academy SHONAN CROWN	bjSC

優　勝　無限　NO LIMIT

（初優勝）

TEAM STAFF			
HC	堀田　享	AC	諏訪　武
AC	阿部　正樹	AC	舘野　拓也
AC	荷山　智大	AC	福田　典幸
AC	角田　直輝	AC	高橋　俊樹

PLAYER			
背番号	氏名	学年	身長
0	永井　智佳滋	中3	182
1	茂木　健太朗	中3	182
2	下山　隼弥	中3	182
3	谷川　聖弥	中3	180
4	鈴木　夢叶	中3	158
5	大橋　吏玖	中3	168
6	水沼　礼成	中3	167
7	鈴木　聡太	中3	180
8	大出　雅輝	中3	178
9	島本　海丸	中3	180
10	早崎　尊琉	中3	168
11	石川　昂	中3	168
12	前嶋　祐里	中3	175
13	前田　真聖	中3	175
14	春山　夢翔	中3	167
15	大越　太郎	中3	170
16	坂野　柊斗	中3	168
17	石崎　楽都	中3	172
18	猪瀬　寛太	中3	175
19	坂口　駿介	中3	168
20	芝田　紘一郎	中3	172
21	高橋　大洋	中3	165
22	澤井　裕輝	中3	175
23	伊藤　安来	中3	175

優　勝　春日部市立豊野中学校

（初優勝）

TEAM STAFF			
HC	田中　英夫	AC	小島　孝雄
MG	加庭　綾子		

PLAYER			
背番号	氏名	学年	身長
4	山下　芽	中3	161
5	各務　早紀	中3	158
6	近藤　菜々実	中3	159
7	蟹谷　悠夏	中3	162
8	石井　晴菜	中3	165
9	大久保　凪紗	中2	163
10	野口　萌那	中3	157
11	鈴木　爽音	中3	161
12	鈴木　唯香	中3	164
13	曽根　愛香	中2	160
14	浦野　百恵	中2	163
15	宮川　桜	中2	156
16	新井　和佳奈	中3	173
17	倉持　のりか	中3	173
18	島田　愛里	中3	173
19	髙橋　胡菜	中1	143
20	赤城　永遠	中1	146
21	冬頭　瑠菜	中1	146
22	池田　朱李	中1	146
23	齋藤　美奈	中1	151
24	徳　結佳	中2	155
25	廣瀬　優香	中2	151
26	日野　弥宥	中2	156
29	石井　芳佳	中1	152
30	齋藤　真那	中1	153
31	辻本　茉咲	中1	155
32	飯田　偲月	中1	162
33	武藤　さつき	中1	163
34	小谷　梨緒	中1	163
35	衣川　璃来	中1	164
36	舟山　柚希	中1	167

準優勝

福島ファイヤーボンズU-15

準優勝

シャンソンVマジック ジュニアユース

第三位

春日部市立豊野中学校

第三位

無限　NO LIMIT

表彰（３／３）

MVP

無限　NO LIMIT

#1　茂木　健太朗

MVP

春日部市立豊野中学校

#17　倉持　のりか

■ 大会公式プログラム

大会参加者や来場者（約３５０名）に、今大会をご支援いただいた企業様の広告や出場チーム情報・組み合わせ・試合スケジュールを掲載した大会公式プログラムを配布いたしました。

■ 大会公式ポスター

大会期間中、会場内に大会公式ポスターを掲出いたしました。

■ Ａ型看板

特別協賛社である株式会社ライトオン様のロゴマークと大会公式ロゴマークが入ったＡ型看板を各会場に設置いたしました。

■ 大会記念Ｔシャツ

大会正式名称を使用してデザインした大会記念Ｔシャツを事前受注、そして大会会場にて受注販売いたしました。

■ コートシール

今大会の公式ロゴマークをプリントしたコートシールをセンターサークルに設置いたしました。
（ＧＯＯＤ　ＣＡＬＬ様　ご提供）

■ ゴールボードシール

特別協賛社である株式会社ライトオン様のロゴマークと大会公式ロゴマークの入ったゴールボードシールを作成し、４面分のゴール（８基）に掲出いたしました。

■ 徽章

大会正式名称が刻印されたカップやメダルを大会期間中は舞台に展示し、閉会式にて受賞者に授与いたしました。また、副賞として特別協賛社である株式会社ライトオン様より合計３０万円分の「ライトオン商品券」をいただき、優勝・準優勝・第三位チームとＭＶＰ選手に贈呈いたしました。その他「チャンピオンＴシャツ」も一律１５枚贈呈しております。

■ ネットカットセレモニー

ｂｊカップでは初の試みである「ネットカットセレモニー」を表彰式後に行いました。チームの代表として複数名がゴールにかかるネットを切り、小分けにしたものを関係者に配布いたしました。

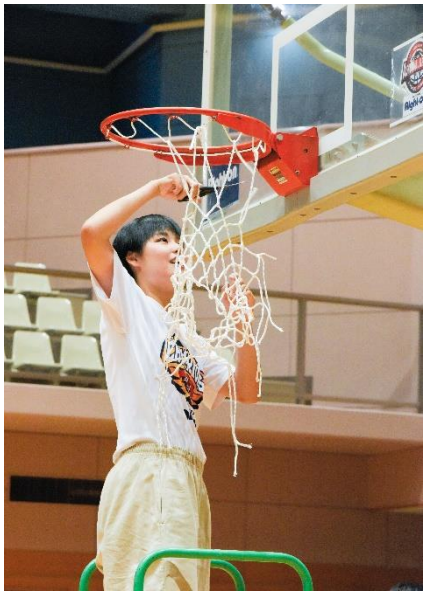

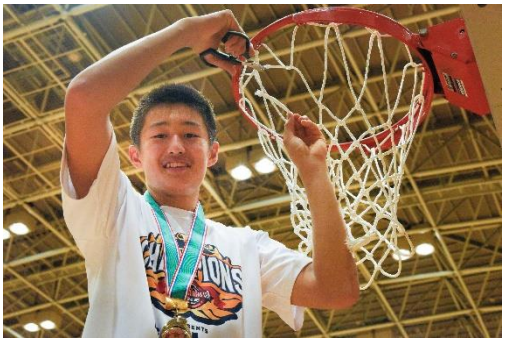

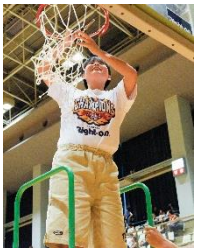

■ 株式会社ライトオン

GOOD MOUNTAINZ
Right-on
MOVE!

4
GOOD MOUNTAINZ
Right-on

14
GOOD MOUNTAINZ
Right-on

24
Right-on

受付
Right-on
2017.9

5
Right-on

■ 株式会社ＥＣＣ

■ 株式会社サーティファイ

■バスケットボールスキルアップテスト

■東進ハイスクール（株式会社ナガセ）

■ スポルディング・ジャパン株式会社

■ 大会公式ホームページ

大会公式ホームページを開設し、大会情報の配信、協賛・後援のご紹介、出場チームの紹介などを行いました。

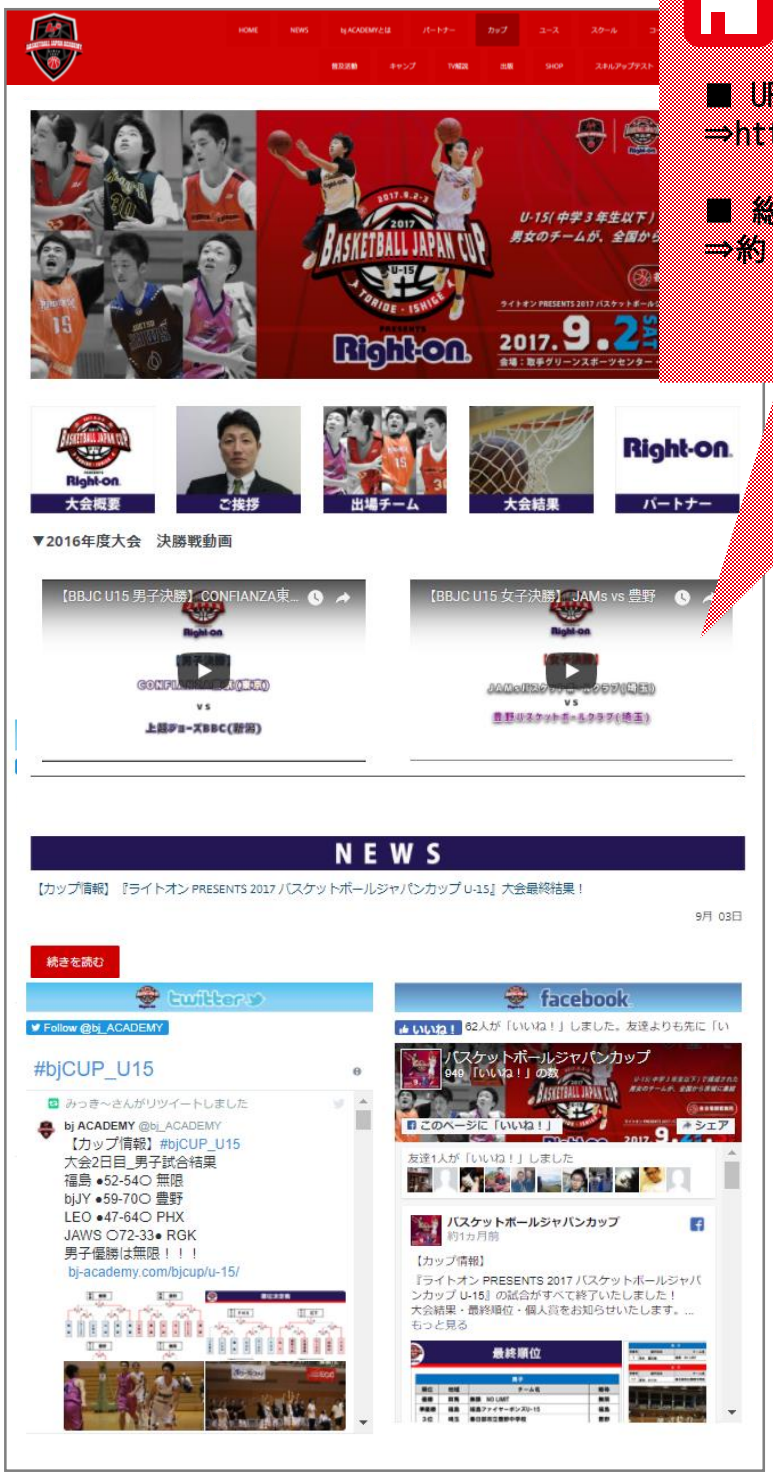

大会公式ホームページ

■ URL
⇒https://www.bj-academy.com/bjcup/u-15/

■ 総ページビュー
⇒約３９，０００

■ 大会公式ＳＮＳ

twitterやfacebookにて大会の告知や、試合速報、会場の様子などをリアルタイムで配信いたしました。

facebook 【https://www.facebook.com/BASKETBALLJAPANCUP/】

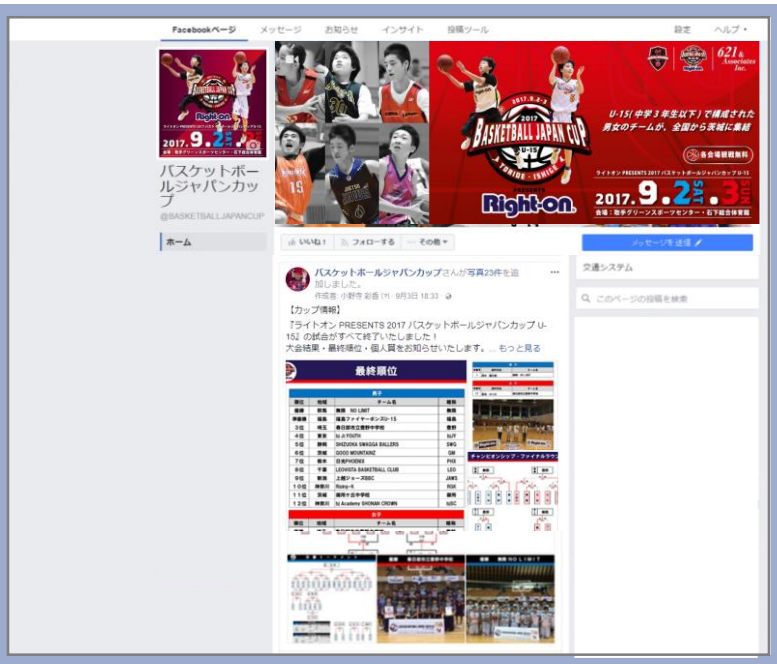

■ 総リーチ
約４６,０００！

■ いいね
約８００！

※リーチ・・・
投稿した際に、その投稿（コンテンツ）を見た人の数

twitter 【 @bj_ACADEMY 】

■ リツイート
約２００！

■ いいね
約５００！

大会風景（１／３）

GOSHO
32

KAISEI
10

Right-on

サーティファイ
ECC

19
35

大会風景（３／３）

この度は『ライトオン PRESENTS 2017 バスケットボールジャパンカップ U-15』をご支援いただき、誠にありがとうございました。
次回の大会も温かいご支援を、よろしくお願いいたします。

一般社団法人バスケットボールジャパンアカデミー

http://www.bj-academy.com

BASKETBALL JAPAN ACADEMY SINCE 2009

2017.9.2-3 2017 BASKETBALL JAPAN CUP U-15 TORIDE · ISHIGE

PRESENTS Right-on

621 & Associates Inc.